BikeRide.it

Aristippo

autosufficienza elettrica in bici

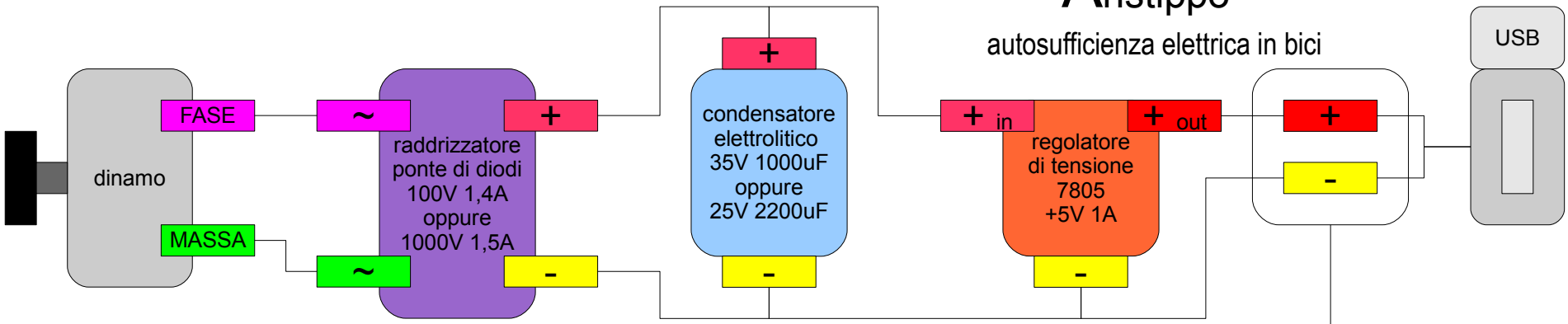

Modulo di illuminazione con UPS (facoltativo)

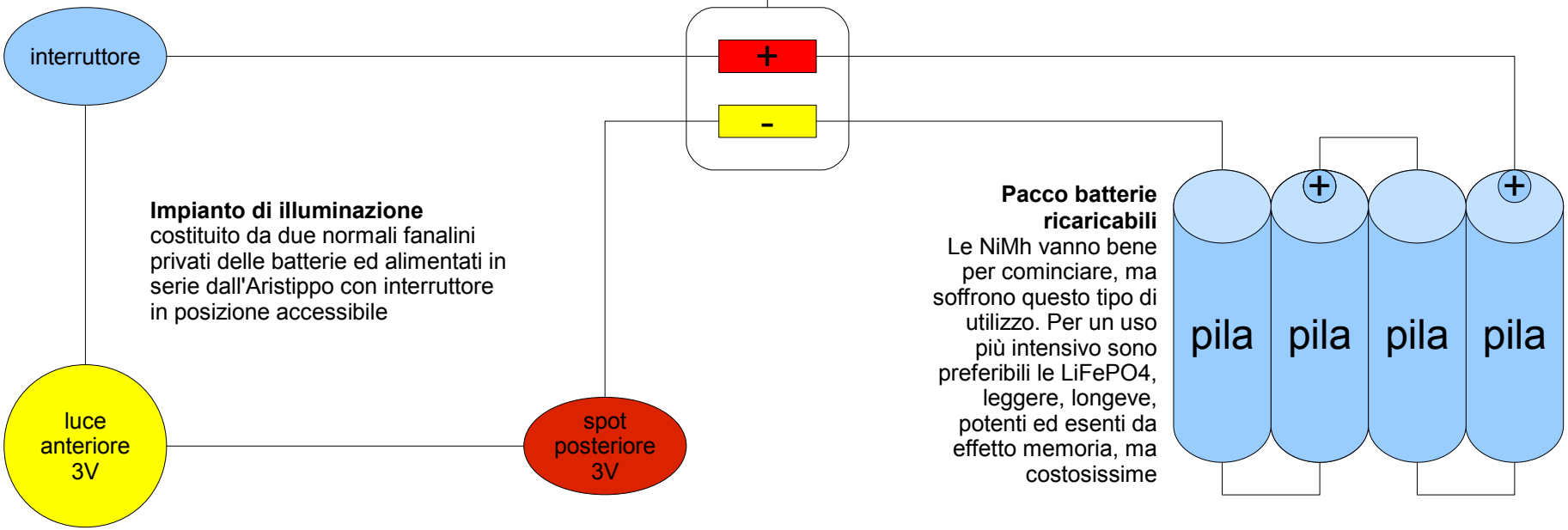

Impianto di illuminazione
costituito da due normali fanalini privati delle batterie ed alimentati in serie dall'Aristippo con interruttore in posizione accessibile

Pacco batterie ricaricabili
Le NiMh vanno bene per cominciare, ma soffrono questo tipo di utilizzo. Per un uso più intensivo sono preferibili le LiFePO4, leggere, longeve, potenti ed esenti da effetto memoria, ma costosissime